Machine Translated by Google

M/S04.1

Module de contact sec KNX 4 zones

Version matérielleÿ: A

Fiche de données

Publiéÿ: 17 juin 2019

Édition de fichierÿ: V1.0.0



Figure 1. Module de contact sec KNX à 4 zones

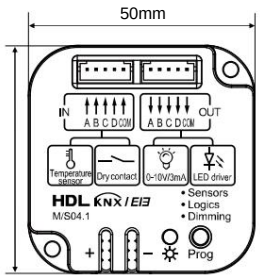

Figure 2. Dimensions - Vue de face



Figure 3. Capteur de température (TTS/APR1.0)

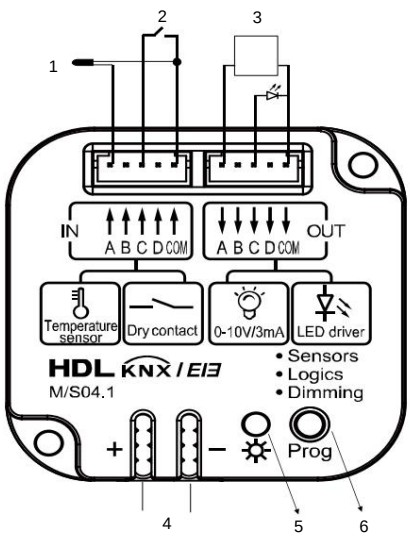

Figure 4. Câblage

Aperçu

Le module de contact sec à 4 zones KNX (voir la figure 1) appartient à la série HDL KNX/EIB, avec quatre entrées de signal canaux et quatre canaux de sortie de signal. Les canaux d'entrée de signal peuvent recevoir le signal du tem Capteur de température et signal de déclenchement de type contact sec, tandis que les canaux de sortie peuvent produire une gradation de 0 à 10 V Signal, ou être utilisé pour le lecteur d'état LED de canal.

Les fonctions

ÿ Une entrée de contact sec et une entrée de capteur de température sont disponibles

ÿ Le signal de sortie de gradation 0-10V permet de contrôler les appareils 0-10V, tels que les lumières LED

ÿ Prend en charge l'entrée de contact sec 4CH et la sortie d'état LED 4CH ÿ 3 modes de fonctionnementÿ:

- Contrôle du capteur (capteur à contact sec, capteur de température)
- Contrôle logique
- Contrôle de gradation (0-10V)

ÿ Types de contrôleÿ: contrôle de commutation, contrôle de gradation, contrôle d'obturateur, contrôle flexible, contrôle de scène, contrôle de séquence, contrôle de pourcentage, contrôle de seuil, contrôle de chaîne, contrôle forcé, sortie PMW, Contrôle du compteur, contrôle combiné, indication d'état par LED

Notes IMPORTANTES

ÿ Installation - installé dans le coffret électrique. Lors de l'installation à l'extérieur, veuillez vous assurer que l'environnement d'installation ronment est étanche.

ÿ Programmation - Cet appareil est conforme à la norme KNX et ne peut être programmé que par ETS Logiciel.

ÿ Tension du bus KNX - 21~30V DC, pas d'alimentation AC autorisée.

ÿ Capteur de température - TTS/APR1.0 est requis.

ÿ Une connexion main dans la main pour le bus KNX est recommandée.

Information produit

Dimensions - Voir Figure 2

Capteur de température - Voir Figure 3

Câblage - Voir Figure 4

1. Capteur de température
2. Capteur à contact sec
3. Ballast à intensité variable (0 ~ 10 V)
4. Interface KNX
5. Indicateur LED du bouton de programmation
6. Bouton de programmation

Précautions de sécurité

ÿ L'installation et la mise en service de l'appareil doivent être effectuées par HDL ou l'organisme désigné par HDL. Pour la planification et la construction d'installations électriques, les directives, réglementations et normes pertinentes du pays respectif doivent être prises en compte.

ÿ HDL n'assume aucune responsabilité pour toutes les conséquences causées par l'installation et le câblage qui ne sont pas conformes à ce document.

ÿ Veuillez ne pas démonter l'appareil ou modifier des composants en privé, sinon cela pourrait causer défaillance mécanique, choc électrique, incendie ou blessure corporelle.

ÿ Veuillez vous adresser à notre service clientèle ou à des agences désignées pour le service d'entretien. La garantie n'est pas applicable pour le défaut du produit causé par un démontage privé.

Contenu du colis

M/S04.1*1 / Câble de contact sec*2 / Fiche technique*1

Machine Translated by Google

données techniques

Paramètres de base	
Tension de travail	21 ~ 30 V CC
Courant de travail	5mA/30V CC
Tension de sortie	0~10V CC
Courant de sortie DC0 ~ 10V	3mA
Capteur d'entrée	Commutateur/capteur de température
Capteur de température	TTS/APR1.0
Communication	KNX/BEI
Diamètre du câble du terminal KNX	0,6 - 0,8 mm
Environnement externe	
Température de fonctionnement	-5ÿ~45ÿ
Humidité relative de travail	ÿ90%
Température de stockage	-20ÿ~60ÿ
Humidité relative de stockage	ÿ93%
Caractéristiques	
Dimensions	50mm×50mm×13mm
Poids net	24g
Matériau du boîtier	ABS ignifuge
Installation	Installation de la boîte de commutation
Indice de protection (conforme à la norme EN 60529)	IP20

Nom et contenu des substances dangereuses dans les produits

Composants	Substances dangereuses					
	Conduire (Pb)	Mercure (Hg)	Cadmium (CD)	Chrome VI (Cr(VI))	Poly-bromé biphényles (PBB)	Poly-bromé éthers diphényliques ÿPBDEÿ
Plastique	o	o	o	o	o	o
Matériel	o	o	o	o	-	-
Vis	o	o	o	×	-	-
Souder	×	o	o	o	-	-
PCB	×	o	o	o	o	o
CI	o	o	o	o	×	×

Le symbole "-" indique que la substance dangereuse n'est pas contenue.
Le symbole "o" indique que la teneur en substances dangereuses dans tous les matériaux homogènes du composant est inférieure à l'exigence limite spécifiée dans la norme IEC62321-2015.
Le symbole «ÿ×ÿ» indique que la teneur de la substance dangereuse dans au moins une des matériaux de la pièce dépasse l'exigence limite spécifiée dans la norme IEC62321-2015.

Guide des câbles KNX

KNX	Câble KNX
+	Rouge
-	Le noir

Soutien technique
Courriel : hdltickets@hdlautomation.com
Site Web : https://www.hdlautomation.com

©Copyright par HDL Automation Co., Ltd. Tous droits réservés.
Spécifications sujettes à changement sans préavis.